Válvula reductora-estabilizadora de presión para altas temperaturas - Mod. VRCD ST

La válvula Mod. VRCD ST reduce y mantiene la presión aguas-abajo independientemente de las variaciones del caudal y presión de entrada. Puede ser utilizada para agua, aire y fluidos en general hasta una presión máxima de 40 bar.

Características técnicas y ventajas

- Estabiliza la presión aguas-abajo sobre un valor fijado en base a las exigencias del proyecto, independientemente de las variaciones de la presión aguas-arriba y del caudal.
- Cuerpo y tapa en fundición dúctil, clase PN 40, componentes internos, tuercas y tornillos de acero inoxidable.
- Pistón auto-limpiante (patente CSA), con tecnología innovadora que mejora las prestaciones en funcionamiento y reduce la necesidad de mantenimiento.
- Bloque móvil formado por tres componentes de acero inoxidable mecanizados por control numérico para evitar, gracias a la precisión de la elaboración, la fricción en el deslizamiento y pérdidas.
- Tomas para manómetros aguas-abajo y aguas-arriba.
- La amplia cámara de expansión reduce el riesgo de cavitación, aún en presencia de diferencias elevadas de presión.
- Cuerpo y tapa niquelados, para altas temperaturas.

Aplicaciones principales

- Plantas industriales.
- Sistemas de climatización.
- Plantas de proceso.
- Edificación y obra civil.

Principio de funcionamiento

El principio de operación de la VRCD ST está basado en el deslizamiento lineal del pistón de cierre a través de dos casquillos de diferentes diámetros que, firmemente conectados al cuerpo, forman una cámara de estanqueidad llamada cámara de compensación de la presión aguas-abajo y aguas-arriba.

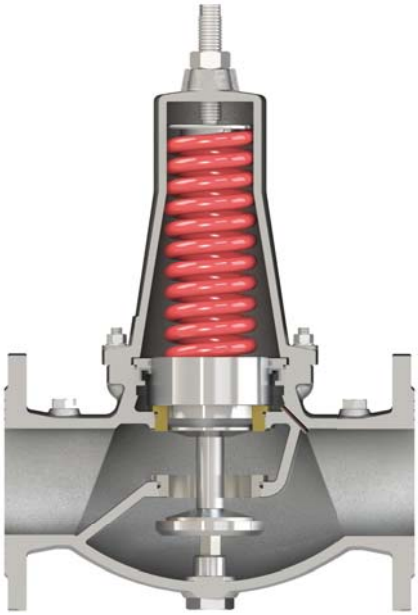

Válvula normalmente abierta

Sin presión aguas-abajo la VRCD ST es una válvula normalmente abierta; el pistón es empujado hacia abajo por la fuerza del resorte superior.

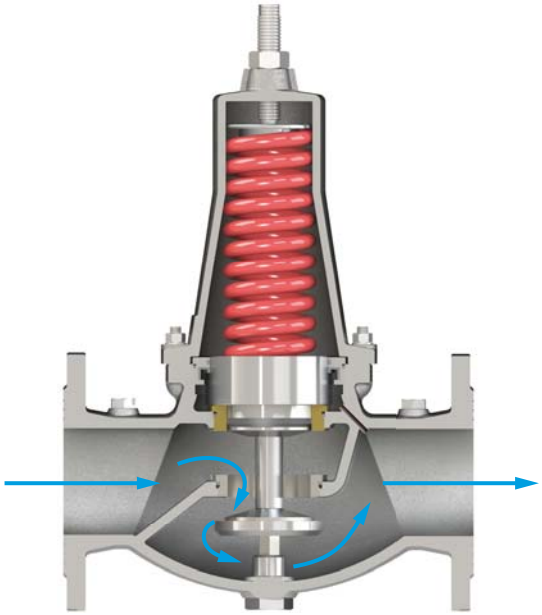

Válvula completamente abierta

Si la presión aguas-abajo es inferior a la presión de consigna ajustada en el muelle, la VRCD ST se mantiene abierta completamente.

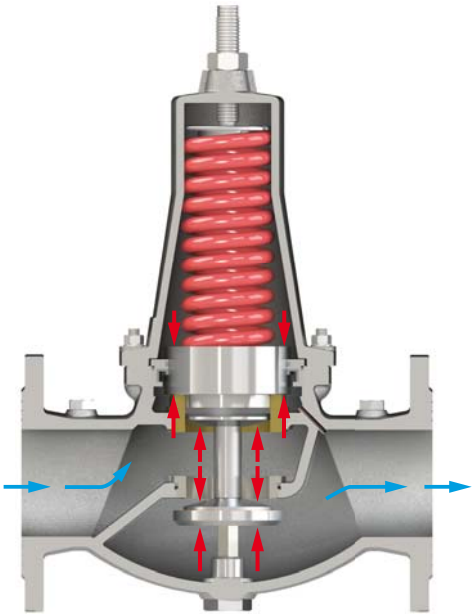

Válvula modulando

Si la presión aguas-abajo aumenta por encima de la presión de ajuste, la resultante de la fuerza de esta presión actuando sobre el obturador contra la fuerza del resorte en sentido descendente, provocarán la reducción del paso y estabilizarán la presión al valor consignado.

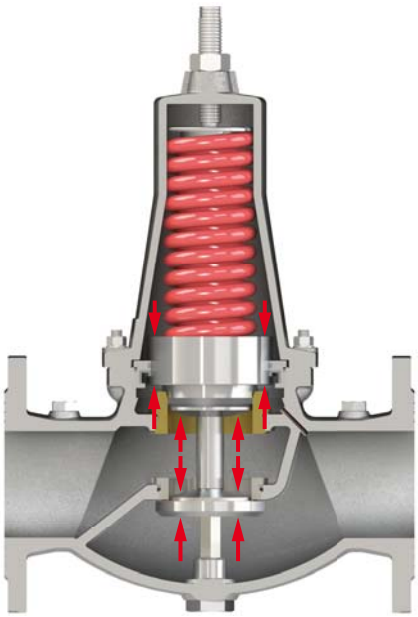

Válvula cerrada (condición estática)

En caso de que la presión aguas-abajo continúe aumentando por encima del valor de consigna, la válvula irá cerrando el paso hasta llegar a cerrar completamente si es necesario, manteniendo así la presión reducida aguas-abajo incluso en condiciones estáticas (sin flujo).

Datos técnicos

DN mm	50	65	80	100	125	150
Kv (m^3/h)/bar	20	47	72	116	147	172

Coeficiente de caudal

El coeficiente Kv representa el caudal que debe circular a través de la válvula completamente abierta para generar una pérdida de carga de 1 bar.

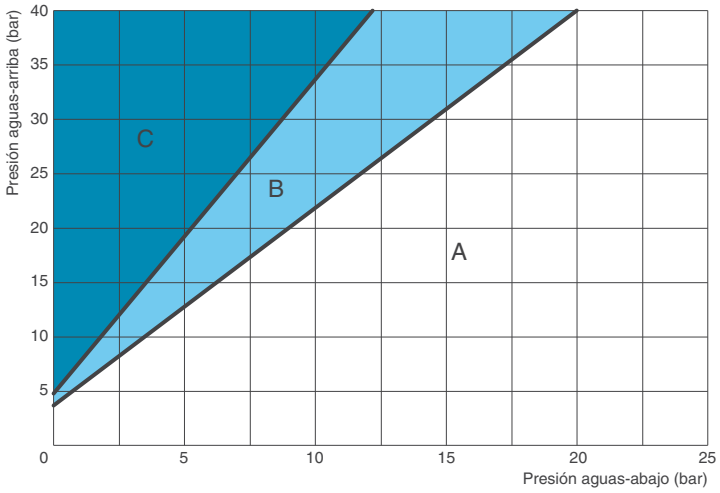

Gráfica de cavitación

- A: zona de trabajo recomendada;
- B: cavitación incipiente;
- C: daños por cavitación.

el punto de trabajo de la válvula, determinado por la presión aguas-abajo (en abscisas) y la presión aguas-arriba (en ordenadas) se sitúa en una de las 3 zona A

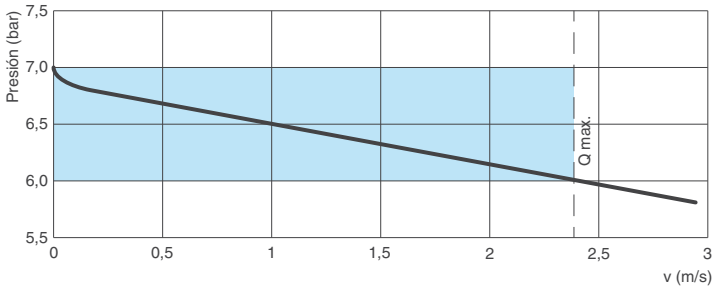

Sensibilidad del reductor

La curva a la izquierda muestra la variación de la presión de salida respecto a la de consigna en función de las variaciones de caudal.
Se indica la velocidad máxima y las condiciones de trabajo asumibles en el área azul.

Condiciones de trabajo

Agua limpia hasta 100ºC.
Presión máxima aguas-arriba 40 bar.
Presión aguas-abajo: rangos de calibración desde 1,5 hasta 6 bar y desde 5 hasta 12 bar; valores superiores bajo demanda.

Estándar

Certificada y probada según EN 1074/5.
Bridas de acuerdo a EN 1092/2.
Cuerpo y tapa niquelados.
Otras bridas o recubrimientos bajo demanda.

Caudales recomendados

DN (mm)	50	65	80	100	125	150
Caudal min. (l/s)	0,3	0,5	0,8	1,2	1,8	2,6
Caudal máx. (l/s)	3,9	6,6	10	15	24	35

Pesos y dimensiones

DN (mm)	50	65	80	100	125	150
A (mm)	230	290	310	350	400	480
B (mm)	83	93	100	110	135	150
C (mm)	280	320	350	420	590	690
Peso (Kg)	12	19	24	34	56	74

Los valores son aproximados, consúltennos para más detalles.

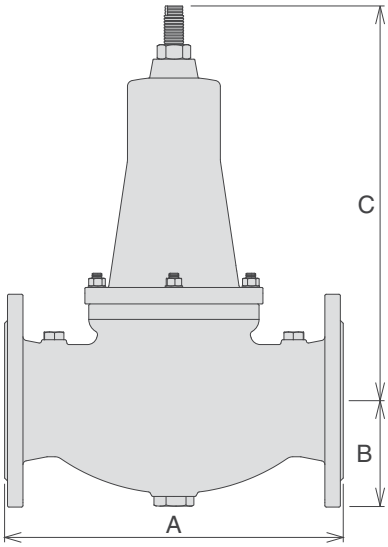

Especificaciones técnicas

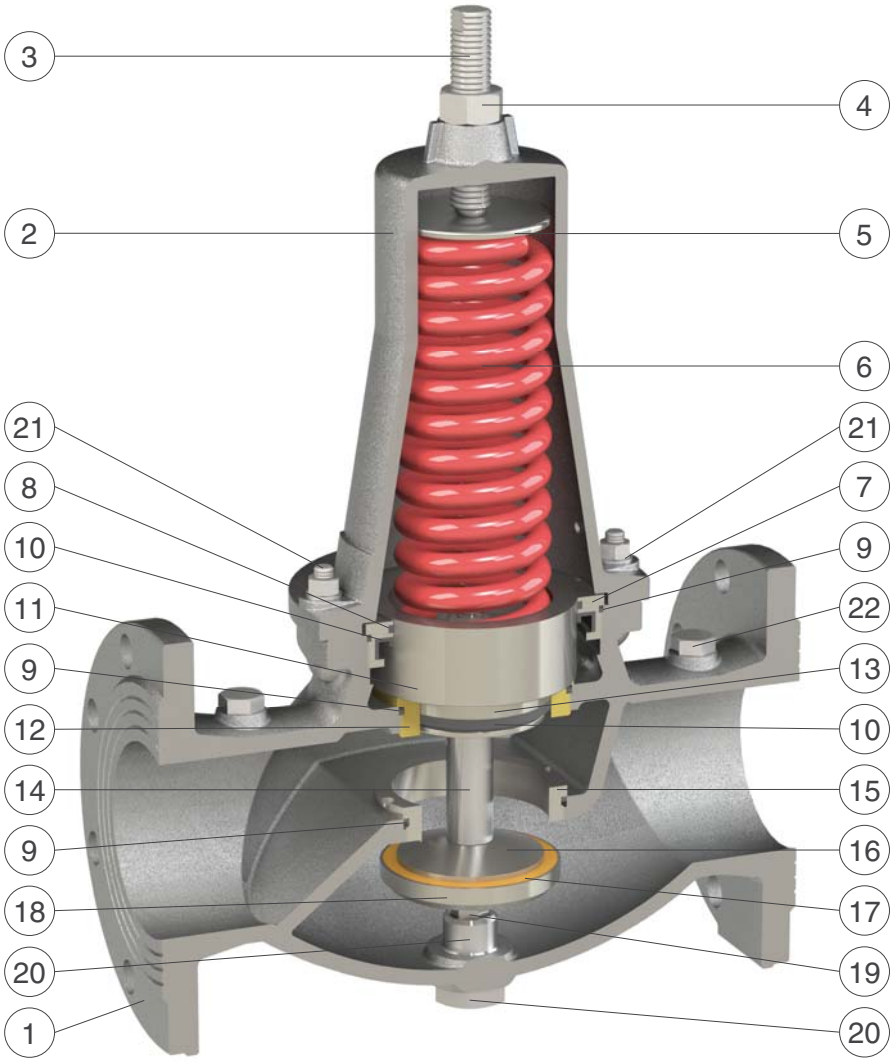

N.	Componente	Material estándar	Materiales opcionales
1	Cuerpo	fundición dúctil GJS 450-10 o GJS 500-7 niquelada	
2	Tapa	fundición dúctil GJS 450-10 o GJS 500-7 niquelada	
3	Tornillo guía	acero inoxidable AISI 304	acero inoxidable AISI 316
4	Tuerca de ajuste	acero inoxidable AISI 304	acero inoxidable AISI 316
5	Disco del muelle	acero inoxidable AISI 303	acero inoxidable AISI 316
6	Muelle	acero para muelle barnizado 52SiCrNi5	
7	Casquillo superior	acero inoxidable AISI 304	acero inoxidable AISI 316
8	Anillo de deslizamiento	PTFE	
9	Juntas tóricas	viton	
10	Juntas labiadas	viton	
11	Pistón superior	a.i. AISI 303 (bronce CuSn5Zn5Pb5 para DN 125-150)	acero inox. AISI 303/316
12	Casquillo inferior	bronce CuSn5Zn5Pb5	acero inox. AISI 304/316
13	Pistón inferior	acero inoxidable AISI 303	acero inoxidable AISI 316
14	Espaciador	acero inoxidable AISI 303	acero inoxidable AISI 316
15	Asiento del obturador	acero inoxidable AISI 304	acero inoxidable AISI 316
16	Retén de junta	acero inoxidable AISI 303	acero inoxidable AISI 316
17	Junta plana	viton	
18	Disco obturador	acero inoxidable AISI 303	acero inoxidable AISI 316
19	Eje guía	acero inoxidable AISI 303	acero inoxidable AISI 316
20	Tapón guía	acero inoxidable AISI 303	acero inoxidable AISI 316
21	Tornillos, tuercas y arandelas	acero inoxidable AISI 304	acero inoxidable AISI 316
22	Tapones para tomas de presión	acero inoxidable AISI 316	

La lista de materiales y componentes está sujeta a cambios sin previo aviso.